ԱՆՎԱՆԱՑԱՆԿ

Հ/Հ	ԷՋԵՐԻ ԱՆՎԱՆՈՒՄՆԵՐԸ	N
1	2	3
1	ԳԼԽԱԹԵՐԹ	ՃԾ-1
2	ՀԱՏԱԿԱԳԻԾ ±0,000 ՆԻՇՈՒՄ /ՉԱՓԱԳՐՈՒԹՅՈՒՆ/	ՃԾ-2
3	ՀԱՏԱԿԱԳԻԾ ±0,000 ՆԻՇՈՒՄ /ՎԵՐԱԿԱՌՈՒՑՈՒՄ/	ՃԾ-3
4	ԴՌՆԵՐԻ, ՊԱՏՈՒՀԱՆՆԵՐԻ ՈՒՐՎԱԳԾԵՐ ԵՎ ՄԱՍՆԱԳԻՐ	ՃԾ-4
5	ԿՏՐՎԱԾՔ 1-1	ՃԾ-5
6	ԹԵՔԱՀԵԾԱՆՆԵՐԻ ԵՎ ԿԱՆԳՆԱԿՆԵՐԻ ՀԻՄՔԵՐԻ ՀԱՏԱԿԱԳԻԾ	ՃԾ-6
7	ՄՈՒՏՔԻ ԾԱԾԿԱՐԱՆ	ՃԾ-7
1	ԸՆԴՀԱՆՈՒՐ ՏՎՅԱԼՆԵՐ	ԷԼ-1
2	ԳՐԱԴԱՐԱՆԻ ԷԼԵԿՏՐԱՄԱՏԱԿԱՐԱՐՄԱՆ ՍԿՉԲՈՒՆՔԱՅԻՆ ՍԽԵՄԱ	ԷԼ-2
3	ԳՐԱԴԱՐԱՆԻ ԷԼԵԿՏՐԱԼՈՒՍԱՎՈՐՄԱՆ ՀԱՏԱԿԱԳԻԾ	ԷԼ-3
4	ՄԱՍՆԱԳԻՐ	ԷԼ-4
1	ՋՐԱՄԱՏԱԿԱՐԱՐՄԱՆ ԵՎ ԿՈՅՈՒՂՈՒ ԾԱՎԱԼԱԹԵՐԹ	ՋԿ-1

ԻՐԱՎԻՃԱԿԱՅԻՆ ՀԱՏԱԿԱԳԻԾ Մ 1:5000

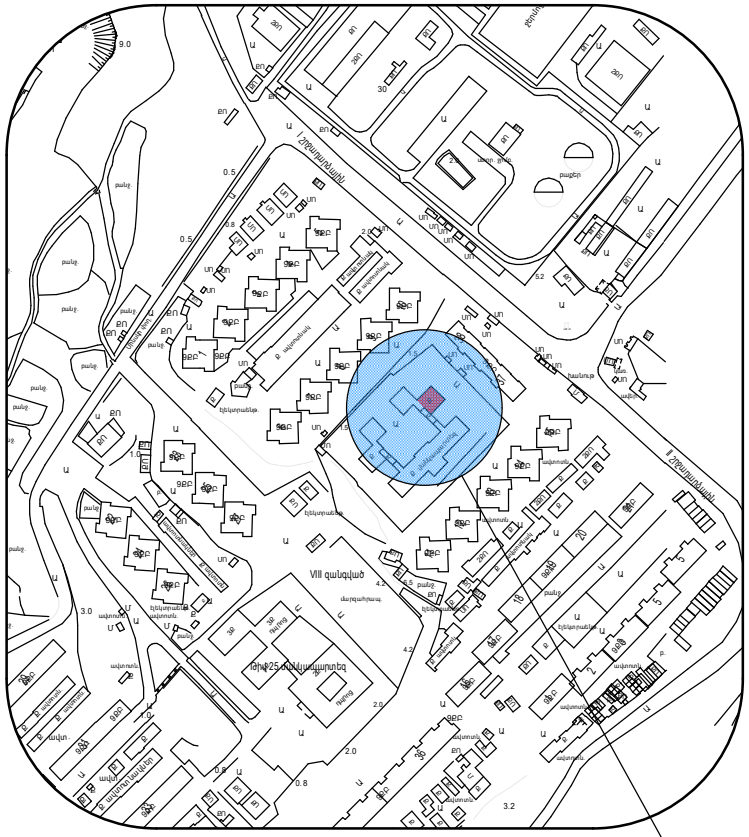

ՆՈՐ ՆՈՐՔ 8-ՐԴ ՉԱՆԳՎԱԾԻ ԹԻՎ 118 ՆՈՒՀ

ԲԱՑԱՏՐԱԳԻՐ

«ԵՐԵՎԱՆ ՔԱՂԱՔԻ ՆՈՐ ՆՈՐՔ 8-ՐԴ ՉԱՆԳՎԱԾԻ ԹԻՎ 118 ՆՈՒՀ-ՈՒՄ ԳՏՆՎՈՂ ԳՀԿ-Ի Հ. 5Մ/6 ՄԱՍՆԱՀԱՏՎԱԾԻ ՀԻՄՆԱՆՈՐՈԳՄԱՆ ՆԱԽԱԳԻԾ» ԱՇԽԱՏԱՆՔԱՅԻՆ ՆԱԽԱԳԻԾԸ ԿԱՏԱՐՎԱԾ է ԵՐԵՎԱՆԻ ՔԱՂԱՔԱՊԵՏԱՐԱՆԻ ՊԱՏՎԵՐՈՎ՝ ԿԱՊԱԼԱՅԻՆ ԱՇԽԱՏԱՆՔՆԵՐԻ ԿԱՏԱՐՄԱՆ ԳԱՄԱՆ ՊԱՅՄԱՆԱԳԻՐ N ԵՔ-ՊԸԱՇՁԲ-14-95-2 ՀԻՄԱՆ ՎՐԱ:

ՆԱԽԱԳԾՄԱՆ ՀԱՄԱՐ ,ՈՐՊԵՍ ԷԼԱԿԵՏԱՅԻՆ ՏՎՅԱԼՆԵՐ ԵՆ ՀԱՆԳԻՍԱՆՈՒՄ.

«20» ՆՈՅԵՄԲԵՐԻ 2014 Թ - ԻՆ ԿՆՔՎԱԾ ԱՇԽԱՏԱՆՔՆԵՐԻ ԿԱՏԱՐՄԱՆ ԹԻՎ «ԵՔ - ՊԸԱՇՁԲ - 14-95-2» ԳԱՄԱՆ ՊԱՅՄԱՆԱԳՐԻ՝ ՉԱՓԱԲԱԺԻՆ 06 - ՈՎ ՏՐՎԱԾ ՏԵԽՆԻԿԱԿԱԿԱՆ ԲՆՈՒԹԱԳԻՐԸ ԵՎ ՊԱՀԱՆՋՆԵՐԸ:

ՏԵՂՈՒՄ ԿԱՏԱՐՎԱԾ ՉԱՓԱԳՐԱԿԱՆ ԳԾԱԳՐԵՐԸ:

ՆԱԽԱԳԾՈՎ ՆԱԽԱՏԵՍՎՈՒՄ է.

ՔԱՆԴԱՄԱՆ ԱՇԽԱՏԱՆՔՆԵՐ.

ԱՊԱՄՈՆՏԱԺԵԼ ԴԵՊԻ ԳՐԱԴԱՐԱՆ ՏԱՆՈՂ ՄԵՏԱՂԱԿԱՆ ԱՍՏԻՃԱՆԸ ԻՐԵՆ ՀԱՐԹԱԿՈՎ, ՀԻՆ ԴՌՆԵՐԸ ԵՎ ՊԱՏՈՒՀԱՆՆԵՐԸ, ԼՎԱՑԱՐԱՆԸ, ՁՈՒԳԱՐԱՆԱԿՈՆՔԸ, ՊԱՏԵՐԻՑ, ԱՌԱՍՏԱՂԻՑ ՔԵՐԹԱՏԵԼ ԵՎ ՄԱՔՐԵԼ ՆԵՐԿԸ, ՔԱՆԴԵԼ ՀԵՌԱՑՆԵԼ ՀԱՏԱԿՆԵՐԻՑ ՄԱՆՐԱՀԱՏԱԿԸ ԵՎ ԱՐՀԵՍՏԱԿԱՆ ԳՐԱՆԻՏԵ ՍԱԼԵՐԸ:

ՀԻՄՆԱՆՈՐՈԳՄԱՆ ԱՇԽԱՏԱՆՔՆԵՐ.

ԳՐԱԴԱՐԱՆԻ ՆԵՐՔԻՆ ՊԱՏԵՐԻ, ՇԵՊԵՐԻ, ՆՈՐ ԿԱՌՈՒՑՎՈՂ ՄԻՋՆՈՐՄԵՐԻ ԳԱՋԵ ՍՎԱՂԻ ԻՐԱԿԱՆԱՑՈՒՄ /ՊԱՏ 1 ԵՎ ՊԱՏ 2/ ԵՎ ՆԵՐԿՈՒՄ ԼԱՏԵՔՍԱՅԻՆ ՆԵՐԿՈՎ՝ ՇԵՓԱՍԱԾԿՈՒՄՈՎ: ՍԱՆՀԱՆԳՈՒՅՑԻ ՊԱՏԵՐԻ,ՀԱՏԱԿՆԵՐԻ ԿԵՐԱՄԻԿԱԿԱՆ ՍԱԼԻԿՆԵՐԻ ՈՒ ՀԱՂՑԱՍԱԼԵՐԻ ԻՐԱԿԱՆԱՑՈՒՄ: ԸՆԴՀԱՆՈՒՐ ՍՐԱՀՈՒՄ ՄԱՆՐԱՀԱՏԱԿԻ ԱՄԲՈՂՋԱԿԱՆ ՎԵՐԱԿԱՆԳՆՈՒՄ, ՆԱԽԱՄՈՒՏՔԻ ՊՐԵՍԳՐԱՆԻՏԵ ՀԱՏԱԿՆԵՐԻ ԻՐԱԿԱՆԱՑՈՒՄ: ԿԱՄՈՒՂԻ ԱՌԱՍՏԱՂԻ ԻՐԱԿԱՆԱՑՈՒՄ ՍԱՆՀԱՆԳՈՒՅՑՈՒՄ, ՊԼԱՍՏՄԱՍԵ ՈՒ ՊՐԵՍԳՐԱՆԻՏԵ ՇՐԻՇԱԿՆԵՐԻ ՄՈՆՏԱԺՈՒՄ: ՆՈՐ ԱՍՏԻՃԱՆԻ ԻՐԱԿԱՆԱՑՈՒՄ ՀԱՐԹԱԿԻ ՀԵՏ ՄԻԱՍԻՆ, ՄԵՏԱՂԱՊԼԱՍՏԵ ՊԱՏՈՒՀԱՆՆԵՐԻ ԵՎ ԴՌՆԵՐԻ ՏԵՂԱԴՐՈՒՄ: ԷԼԵԿՏՐԱԿԱՆ ՆՈՐ ԳԾԵՐԻ ՄՈՆՏԱԺՈՒՄ ԵՎ ՍԱՆՀԱՆԳՈՒՅՑՈՒՄ ԿՈՅՈՒՂՈՒ ՈՒ ՋՐԱՄԱՏԱԿԱՐԱՐՄԱՆ ԳԾԵՐԻ ՓՈԽԱՐԻՆՈՒՄ ՆՈՐՈՎ:

ՍՈՒՅՆ ԱՇԽԱՏԱՆՔՆԵՐԻ ԿԱՏԱՐՄԱՆ ՀԱՄԱՐ ՄԱՍՆԱԿԻՑԸ (ԿԱՊԱԼԱՌՈՒՆ), ՊԵՏՔ է ՈՒՆԵՆԱ ՀԵՏԵՎՅԱԼ ԼԻՑԵՆԶԻԱՆԵՐԸ.

- ՔԱՂԱՔԱՇԻՆՈՒԹՅԱՆ ԲՆԱԳԱՎԱՌՈՒՄ ՇԻՆԱՐԱՐԱՌԻԹՅԱՆ ԻՐԱԿԱՆԱՑՈՒՄ՝ ՆԵՐԱՌՅԱԼ ՆԵՐԴԻՐՆԵՐԸ
- ՀԵՏԵՎՅԱԼ ՈԼՈՐՏՆԵՐԻ □ ***ԲՆԱԿԵԼԻ, ՀԱՍԱՐԱԿԱԿԱՆ ԵՎ ԱՐՏԱԴՐԱԿԱՆ,***
  □ ***ԷՆԵՐԳԵՏԻԿ.***

ՇԻՆԱՐԱՐՈՒԹՅԱՆ ԸՆԹԱՑՔՈՒՄ ՕԳՏԱԳՈՐԾՎՈՂ ԲՈԼՈՐ ՆՅՈՒԹԵՐԸ ԵՎ ՍԱՐՔԵՐԸ ՊԵՏՔ է ՀԱՄԱՊԱՏԱՍԽԱՆԵՆ ՀՀ-ՈՒՄ ԳՈՐԾՈՂ ՆՈՐՄԵՐԻՆ ՈՒ ՍՏԱՆԴԱՐՏՆԵՐԻՆ ԵՎ ԱՊԱՀՈՎԵՆ ԱՇԽԱՏԱՆՔԱՅԻՆ ԲԱՐՁՐ ՈՐԱԿ:

ԱՅԴ ՆՊԱՏԱԿՈՎ ԿԱՊԱԼԻ ՕԲՅԵԿՏԻ, ԴՐԱ ԱՌԱՆՁԻՆ ՄԱՍԵՐԸ ԵՎ ՕԳՏԱԳՈՐԾՎՈՂ ՇԻՆԱՐԱՐԱԿԱՆ ՆՅՈՒԹԵՐԸ (ԳԱՋ, ՍԱԼԵՐ, ՆԵՐԿ, ԵՎ ԱՅԼՆ) ՊԵՏՔ է ՀԱՄԱՊԱՏԱՍԽԱՆԵՆ ԵՐԱՇԽԻՔԱՅԻՆ ԺԱՄԿԵՏՆԵՐԻՆ ՆԵՐԿԱՅԱՑՎՈՂ ՆՎԱԶԱԳՈՒՅՆ ՊԱՀԱՆՋՆԵՐԻՆ: ԿԱՊԱԼԱՌՈՒՆ, ՇԻՆ. ԱՇԽԱՏԱՆՔՆԵՐԻ ԸՆԹԱՑՔՈՒՄ ՕԳՏԱԳՈՐԾՎՈՂ ԲՈԼՈՐ ՆՅՈՒԹԵՐԻ ԵՎ ՇԻՆՎԱԾՔՆԵՐԻ ՀԱՄԱՐ, ՊԱՏՎԻՐԱՏՈՒՈՒՆ ՊԵՏՔ է ՆԵՐԿԱՅԱՑՆԻ ԴՐԱՆՑ ՀԱՎԱՍՏԱԳՐԵՐԸ, ՈՐՈՆՔ ՊԵՏՔ է ՊԱՐՈՒՆԱԿԵՆ ԲՈԼՈՐ ԱՆՀՐԱԺԵՇՏ ՏՎՅԱԼՆԵՐԸ ՆՐԱՆՑ ՇԱՓԱՄԱՆ ՈՒ ՈՐԱԿԻ ՄԱՍԻՆ ԵՎ ՀԱՄԱՊԱՏԱՍԽԱՆԵՆ ԸՆԴՈՒՆՎԱԾ ՍՏԱՆԴԱՐՏՆԵՐԻ ՊԱՀԱՆՋՆԵՐԻՆ: ՆԵՐԿԱՅԱՑՎՈՂ ՆՅՈՒԹԵՐԸ ԵՎ ՇԻՆՎԱԾՔՆԵՐԻ ՈՐԱԿԸ, ԳՈՒՅՆԸ, ԱՐՏԱՔԻՆ ՏԵՍՔԸ ՊԵՏՔ է ՀԱՄԱՁԱՅՆԵՑՎԻ ՊԱՏՎԻՐԱՏՈՒՈՒ ԵՎ ՆԱԽԱԳԾՈՂԻ ՀԵՏ: ԱՅԴ ԺԱՄԱՆԱԿԱԸՆԹԱՑՔՈՒՄ, ԵԹԵ ԿԱՌՈՒՑՊԱՏՎԱԾ ՏԱՐԱԾՔՈՒՄ Ի ՀԱՅՏ ԵՆ ԳԱԼԻՍ ԹԵՐՈՒԹՅՈՒՆՆԵՐ, ԿԱՊԱԼԱՌՈՒՆ ԻՐ ՈՒԺԵՐՈՎ ՎԵՐԱԿԱՆԳՆՈՒՄ է ԱՅՆ:

ՇԻՆԱՐԱՐԱԿԱՆ ԱՇԽԱՏԱՆՔՆԵՐԻ ԿԱՏԱՐՄԱՆ ԺԱՄԱՆԱԿ ԱՇԽԱՏԱՆՔՆԵՐԻՆ ԲԱՐՁՐ ՈՐԱԿ ԱՊԱՀՈՎԵԼՈՒ ԵՎ ԱՇԽԱՏԱՆՔՆԵՐԸ ՆԱԽԱՏԵՍՎԱԾ ԺԱՄԿԵՏՈՒՄ ԿԱՏԱՐԵԼՈՒ ՀԱՄԱՐ, ԿԱՊԱԼԱՌՈՒՆ ՊԵՏՔ է ՈՒՆԵՆԱ.

ա) ՄԱՍՆԱԳԻՏԱԿԱՆ ՓՈՐՁԱՌՈՒԹՅՈՒՆ, ՈՐԸ ԿԱՊԱՀՈՎԻ ԱՇԽԱՏԱՆՔՆԵՐԻ ԲԱՐՁՐ ՈՐԱԿԸ, ՄԱՍՆԱՎՈՐԱՊԵՍ.
V ԿԱՐԳԻ ՁՈՂՈՂ, V ԿԱՐԳԻ ԲԱՆՎՈՐՆԵՐ, ԸՆԴԱՄԵՆԸ 8 ՀՈԳԻ:

բ) ՏԵԽՆԻԿԱՅԻ ՄԻՋՈՑՆԵՐ, ՆՎԱԶԱԳՈՒՅՆԸ՝ 1 ԻՆՔՆԱԹԱՓ ԲԵՌՆԱՏԱՐ ԱՎՏՈՄԵՔԵՆԱ, 1 ՁՈՂՈՂ ԱԳՐԵԳԱՏ, 1 ՀԱՐՎԱԾՈՂ ՄՈՒՐԵ, ԻՆՉՊԵՍ ՆԱԵՎ ԷԿՏՐԱԿԱՆ ԾԱԿՈՂ, ՀԱՏՈՂ, ԿՏՐՈՂ ՍԱՐՔԱՎՈՐՈՒՄՆԵՐ:

գ) ՖԻՆԱՆՍԱԿԱՆ ՄԻՋՈՑՆԵՐ, ՈՐՊԵՍ ԿԱՊԱՀՈՎԻ ՍԿՉԲՆԱԿԱՆ ՇՐՋԱՆՈՒՄ ԿԱՏԱՐԵԼ ՆԱԽԱՀԱՇՎՈՎ ՆԱԽԱՏԵՍՎԱԾ ԱՇԽԱՏԱՆՔՆԵՐԻ 20%-Ը:

ՏՆՕՐԵՆ	Ա. ԲԱԲԱՅԱՆ		ՆՈՐ ՆՈՐՔ 8-ՐԴ ՉԱՆԳՎԱԾԻ ԹԻՎ 118 ՆՈՒՀ-ՈՒՄ ԳՏՆՎՈՂ ԳՀԿ-Ի Հ. 5Մ/Ճ ՄԱՍՆԱՀԱՏՎԱԾԻ ՀԻՄՆԱՆՈՐՈԳՄԱՆ ՆԱԽԱԳԻԾ		
ՃԱՐՏԱՐԱՊԵՏ	Ա. ԲԱԲԱՅԱՆ				
			ՃԱՐՏԱՐԱՊԵՏԱՇԻՆԱՐԱՐԱԿԱՆ ՄԱՍ	ՓՈՒԼ	ԹԵՐԹ	ԹԵՐԹԵՐ
				ԱՆ	ՃԾ-1	7
			ԳԼԽԱԹԵՐԹ	«ԲԱԲԱՅԱՆ_ԼԱՏ ՆԱԽԱԳԻԾ» ՍՊԸ		

ՀԱՏԱԿԱԳԻԾ ±0,000 ՆԻՇՈՒՄ /ՉԱՓԱԳՐՈՒԹՅՈՒՆ/ Մ 1:100

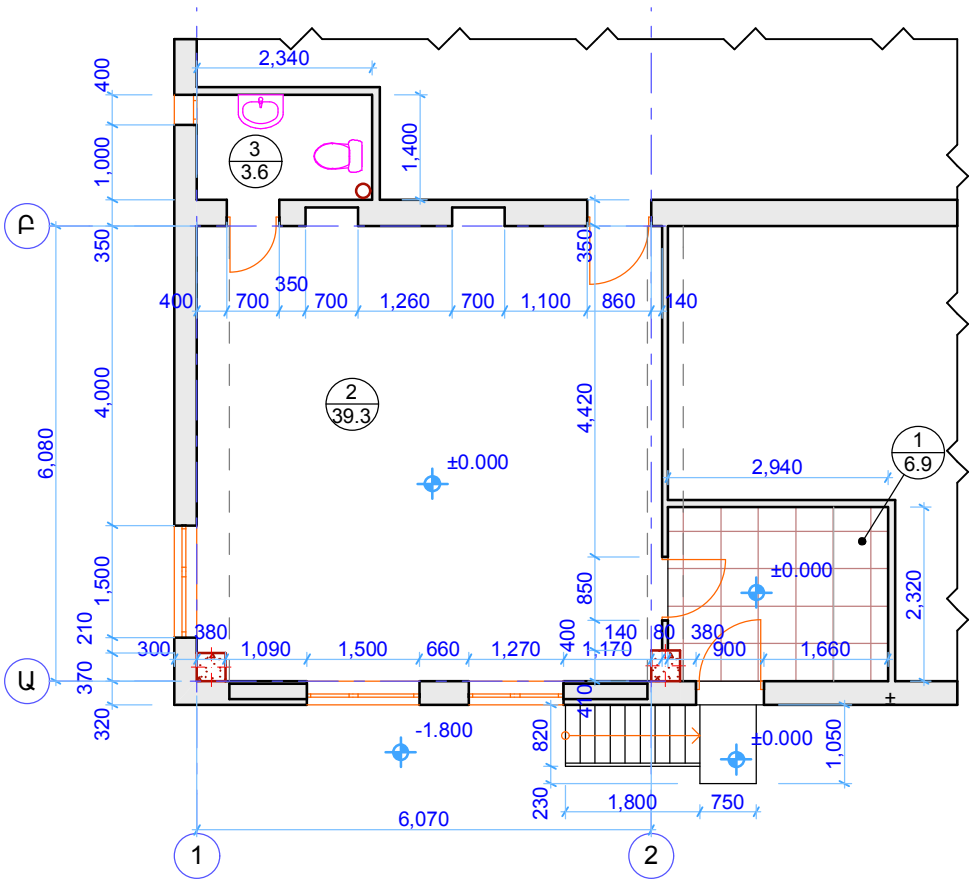

ՍԵՆՔԵՐԻ ԱՆՎԱՆԱՑԱՆԿ

Հ/Հ	ԱՆՎԱՆՈՒՄԸ	ՄԱԿ. քմ	ՀԱՏԱԿ
1	ՆԱԽԱՄՈՒՏՔ	6.9	ՄԱՆՐԱՀԱՏԱԿ
2	ԸՆԴՀԱՆՈՒՐ ՍՐԱՀ	39.3	ԲԵՏՈՆՅԱ ՀԱՏԱԿ
3	ՍԱՆՀԱՆԳՈՒՅՑ	3.6	ԱՐՀ. ԳՐ. ՍԱԼ

ՔԱՆԴՄԱՆ ԱՇԽԱՏԱՆՔՆԵՐԻ ԾԱՎԱԼՆԵՐ

Հ/Հ	ԱՇԽԱՏԱՆՔՆԵՐԻ ԱՆՎԱՆՈՒՄՆԵՐԸ	ՉԱՓ. ՄԻԱՎ.	ԱՇԽ. ԾԱՎ.
1	ԱՌԱՍՏԱՂՆԵՐԻ ՔԵՐԹԱՏՈՒՄ ՄԱՔՐՈՒՄ ՆԵՐԿԻՑ	ՔՄ	49.8
2	ՊԱՏԵՐԻ ՔԵՐԹԱՏՈՒՄ ՄԱՔՐՈՒՄ ՆԵՐԿԻՑ	ՔՄ	120.2
3	ՄԱՆՐԱՀԱՏԱԿԻ ԱՊԱՄՈՆՏԱԺՈՒՄ	ՔՄ	39.3
4	ԱՐՀ. ԳՐԱՆԻՏԵ ՍԱԼԻԿՆԵՐԻ ԱՊԱՄՈՆՏԱԺՈՒՄ	ՔՄ	6.9
5	ԴՌՆԵՐԻ ԵՎ ՊԱՏՈՒՀԱՆՆԵՐԻ ԱՊԱՄՈՆՏԱԺՈՒՄ /8 ՀԱՏ/	ՔՄ	13.6
6	ՁՈՒԳԱՐԱՆԱԿՈՆՔԻ ԱՊԱՄՈՆՏԱԺՈՒՄ	ՀԱՏ	1
7	ԼՎԱՑԱՐԱՆԻ ԱՊԱՄՈՆՏԱԺՈՒՄ	ՀԱՏ	1
8	ՄԵՏ. ԱՍՏԻՃԱՆԻ ԵՎ ՀԱՐԹԱԿԻ ԱՊԱՄՈՆՏԱԺՈՒՄ	ԿԳ	600.0

ՏՆՕՐԵՆ	Ա. ԲԱԲԱՅԱՆ		ՆՈՐ ՆՈՐՔ 8-ՐԴ ՉԱՆԳՎԱԾԻ ԹԻՎ 118 ՆՈՒՀ-ՈՒՄ ԳՏՆՎՈՂ ԳՀԿ-Ի Հ. 5Մ/Ճ ՄԱՍՆԱՃՅՈՒՂԻ ՀԻՄՆԱՆՈՐՈԳՄԱՆ ՆԱԽԱԳԻԾ		
ՃԱՐՏԱՐԱՊԵՏ	Ա. ԲԱԲԱՅԱՆ				
			ՃԱՐՏԱՐԱՊԵՏԱՇԻՆԱՐԱՐԱԿԱՆ ՄԱՍ	ՓՈՒԼ	ԹԵՐԹ	ԹԵՐԹԵՐ
				ԱՆ	ՃԾ-2	7
			ՀԱՏԱԿԱԳԻԾ ±0,000 ՆԻՇՈՒՄ /ՉԱՓԱԳՐՈՒԹՅՈՒՆ/	«ԲԱԲԱՅԱՆ_ԼԱՏ ՆԱԽԱԳԻԾ» ՍՊԸ	

ՀԱՏԱԿԱԳԻԾ ±0,000 ՆԻՇՈՒՄ /ՎԵՐԱԿԱՌՈՒՑՈՒՄ/ Մ 1:100

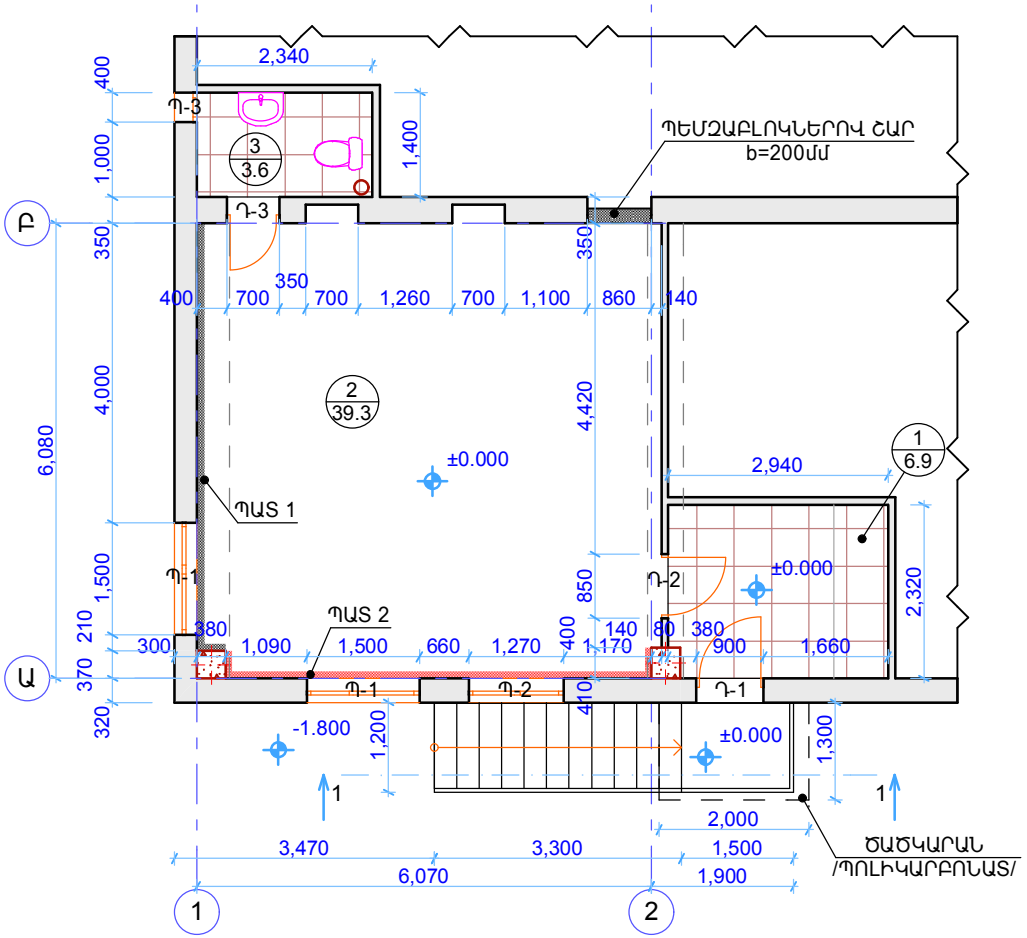

ՍԵՆՔԵՐԻ ԱՆՎԱՆԱՑԱՆԿ

Հ/Հ	ԱՆՎԱՆՈՒՄԸ	ՄԱԿ. քմ
1	ՆԱԽԱՄՈՒՏՔ	6.9
2	ԸՆԴՀԱՆՈՒՐ ՍՐԱՀ	39.3
3	ՍԱՆՀԱՆԳՈՒՅՑ	3.6

ՎԵՐԱՆՈՐՈԳՄԱՆ ԱՇԽԱՏԱՆՔՆԵՐԻ ԾԱՎԱԼՆԵՐ

Հ/Հ	ԱՇԽԱՏԱՆՔՆԵՐԻ ԱՆՎԱՆՈՒՄՆԵՐԸ	ՉԱՓ. ՄԻԱՎ.	ԱՇԽ. ԾԱՎ.
1	ԱՌԱՍՏԱՂՆԵՐԻ ՄԱՍՆԱԿԻ ՍՎԱՂՈՒՄ ԳԱՋՈՎ	ՔՄ	25.6
2	ԱՌԱՍՏԱՂՆԵՐԻ ԾԵՓԱՄԱԾԿՈՒՄ ԵՎ ՆԵՐԿՈՒՄ	ՔՄ	46.2
3	ՊԱՏ 1 ԵՎ ՊԱՏ 2-Ի ՍՎԱՂՈՒՄ ԳԱՋՈՎ	ՔՄ	38.5
4	ՊԱՏԵՐԻ ԾԵՓԱՄԱԾԿՈՒՄ ԵՎ ՆԵՐԿՈՒՄ	ՔՄ	99.5
5	ՍԱՆՀԱՆԳՈՒՅՑԻ ՊԱՏԵՐԻ ՍԱԼԻԿԱՊԱՏՈՒՄ ԽԵՑԵՍԱԼԵՐՈՎ /h=1.8մ/	ՔՄ	12.8
6	ԼԱՄԻՆԱՏԵ ՀԱՏԱԿԻ ԻՐԱԿԱՆԱՑՈՒՄ	ՔՄ	39.3
7	ԱՐՀ. ԳՐ. ՍԱԼԵՐՈՎ ՀԱՏԱԿԻ ԻՐԱԿԱՆԱՑՈՒՄ	ՔՄ	6.9
8	Ց/Ա ՀԱՐԹ. ՇԵՐՏԻ ԻՐԱԿԱՆԱՑՈՒՄ 20մմ /3 ՍԵՆՔ/	ՔՄ	3.6
9	ԽԵՑԵՍԱԼԵՐՈՎ ՀԱՏԱԿԻ ԻՐԱԿԱՆԱՑՈՒՄ	ՔՄ	3.6
10	ՊԼԱՍՏՄԱՍԵ ՇՐԻՇԱԿՆԵՐԻ ՄՈՆՏԱԺՈՒՄ	ԳՄ	25.8
11	ԱՐՀ. ԳՐ. ՍԱԼԵՐԻՑ ՇՐԻՇԱԿՆԵՐԻ ՄՈՆՏԱԺՈՒՄ	ԳՄ	9.6
12	ՊԼԱՍՏՄԱՍԵ ԿԱԽՈՎԻ ԱՌԱՍՏԱՂԻ ԻՐԱԿԱՆԱՑՈՒՄ /3 ՍԵՆՔ/	ՔՄ	3.6
13	ՊԵՄՁԱԲԼՈԿՆԵՐԻՑ ՊԱՏԻ ՇԱՐ b=200մմ	ՔՄ	1.9

ՏՆՕՐԵՆ	Ա. ԲԱԲԱՅԱՆ		ՆՈՐ ՆՈՐՔ 8-ՐԴ ՁԱՆԳՎԱԾԻ ԹԻՎ 118 ՆՈՒՀ-ՈՒՄ ԳՏՆՎՈՂ ԳՀԿ-Ի Հ. 5Մ/Ճ ՄԱՍՆԱՃՅՈՒՂԻ ՀԻՄՆԱՆՈՐՈԳՄԱՆ ՆԱԽԱԳԻԾ			
ՃԱՐՏԱՐԱՊԵՏ	Ա. ԲԱԲԱՅԱՆ					
			ՃԱՐՏԱՐԱՊԵՏԱՇԻՆԱՐԱՐԱԿԱՆ ՄԱՍ	ՓՈՒԼ	ԹԵՐԹ	ԹԵՐԹԵՐ
				ԱՆ	ՃԾ-3	7
			ՀԱՏԱԿԱԳԻԾ ±0,000 ՆԻՇՈՒՄ /ՎԵՐԱԿԱՌՈՒՑՈՒՄ/	«ԲԱԲԱՅԱՆ_ԼԱՏ ՆԱԽԱԳԻԾ» ՍՊԸ		

ԴՌՆԵՐԻ, ՊԱՏՈՒՀԱՆՆԵՐԻ ՈՒՐՎԱԳԾԵՐ

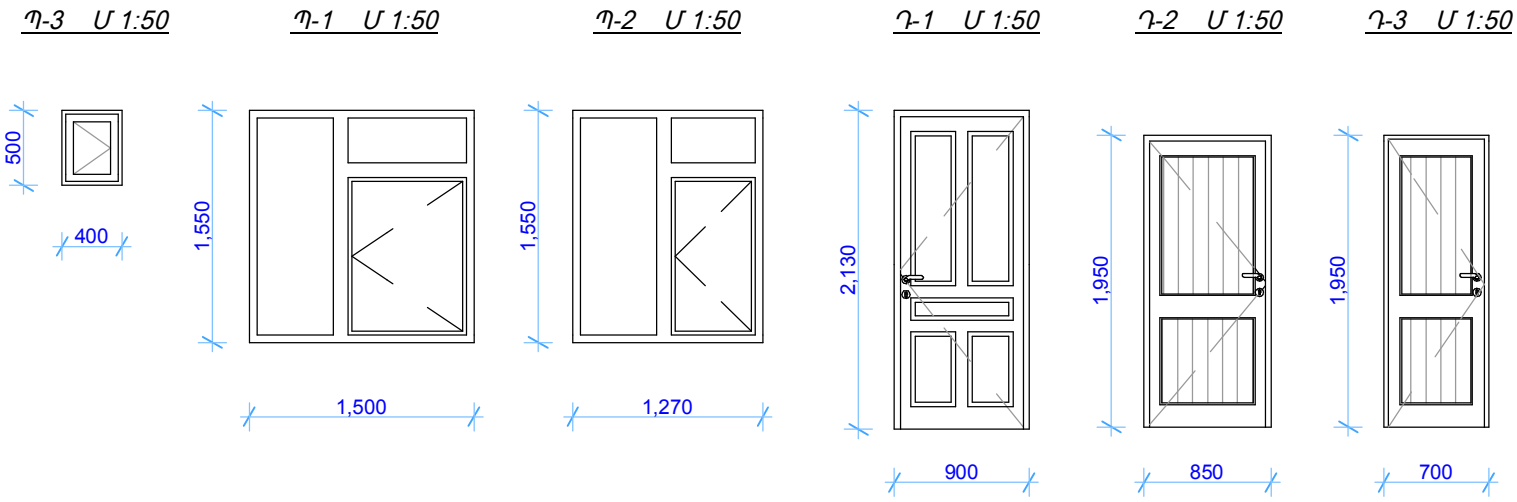

ԴՌՆԵՐԻ ՊԱՏՈՒՀԱՆՆԵՐԻ ՄԱՍՆԱԳԻՐ

Պ	ԲԱՑՎՈՂ քմ	ՉԲԱՑՎՈՂ քմ	ՏԵՍԱԿ	Քան.
Պ-1	0.95	1.38	Մետաղապլաստե, ապակե փաթեթով	2
Պ-2	0.75	1.22	Մետաղապլաստե, ապակե փաթեթով	1
Պ-3	0.2	_	Մետաղապլաստե, ապակե փաթեթով	1
Դ	ՄԱԿԵՐԵՍ /քմ/			
Դ-1	1.92		Երկաթյա, խուլ	1
Դ-2	1.66		Մետաղապլաստե, խուլ	1
Դ-3	1.37		Մետաղապլաստե, խուլ	1

ՏՆՕՐԵՆ	Ա. ԲԱԲԱՅԱՆ		ՆՈՐ ՆՈՐՔ 8-ՐԴ ՀԱՆԳՎԱԾԻ ԹԻՎ 118 ՆՈՒՀ-ՈՒՄ ԳՏՆՎՈՂ ԳՀԿ-Ի Հ. 5Մ/Ճ ՄԱՍՆԱՃՅՈՒՂԻ ՀԻՄՆԱՆՈՐՈԳՄԱՆ ՆԱԽԱԳԻԾ			
ՃԱՐՏԱՐԱՊԵՏ	Ա. ԲԱԲԱՅԱՆ					
			ՃԱՐՏԱՐԱՊԵՏԱՇԻՆԱՐԱՐԱԿԱՆ ՄԱՍ	ՓՈՒԼ	ԹԵՐԹ	ԹԵՐԹԵՐ
				ԱՆ	ՃԾ-4	7
			ԴՌՆԵՐԻ, ՊԱՏՈՒՀԱՆՆԵՐԻ ՈՒՐՎԱԳԾԵՐ ԵՎ ՄԱՍՆԱԳԻՐ	«ԲԱԲԱՅԱՆ_ԼԱՏ ՆԱԽԱԳԻԾ» ՍՊԸ		

ԿՏՐՎԱԾՔ 1 - 1 Մ 1:50

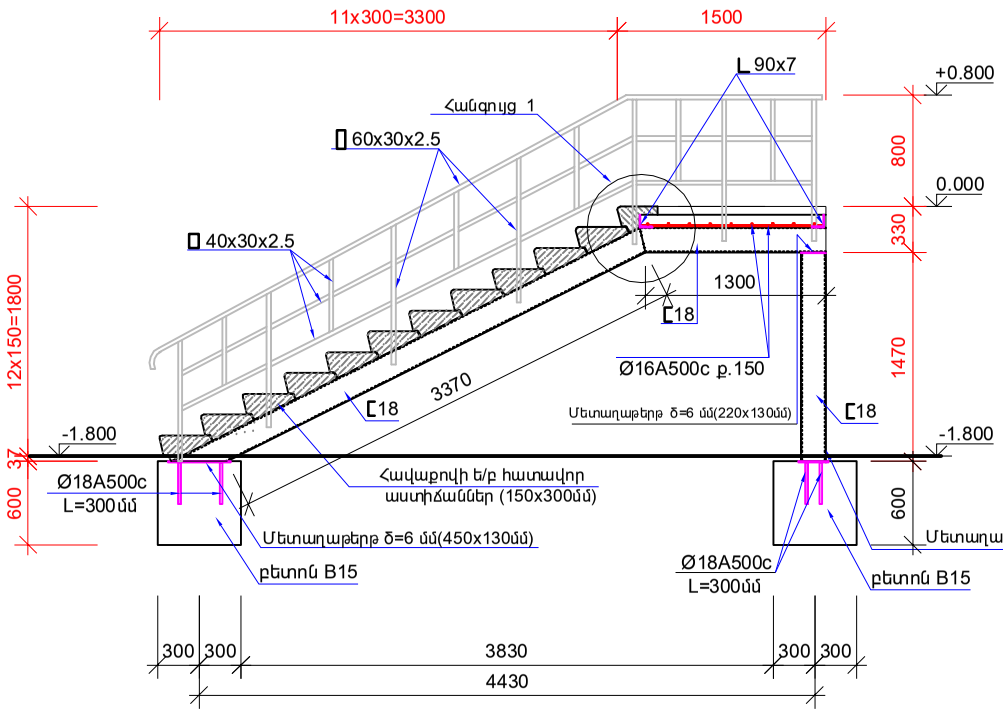

ՀԱՆԳՈՒՅՑ - 1 Մ 1: 10

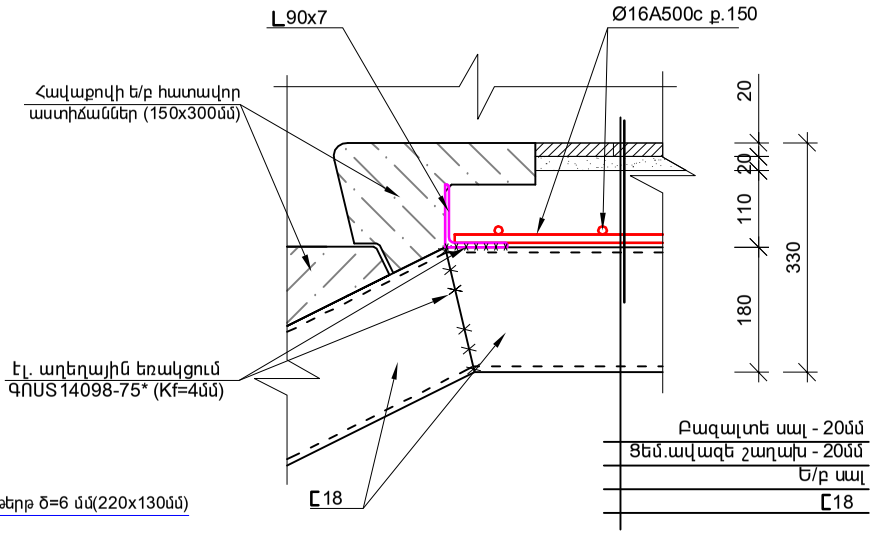

1.Եռակցումը իրականացնել Э42А էլեկտրոդով h=4մմ
2.Բոլոր մետաղական էլեմենտները ներկել երկու անգամ
3.Բոլոր հատավոր աստիճանները եռակցել թեքահեծաններին:

ՏՆՕՐԵՆ	Ա.ԲԱԲԱՅԱՆ		ՆՈՐ-ՆՈՐՔ 8-ՐԴ ՁԱԳՎԱԾԻ ԹԻՎ 118 ՆՈՒՀ - ՈՒՄ ԳՏՆՎՈՂ ԳՀԿ - Ի Հ.5 Մ/Ճ ՄԱՍՆԱՃՅՈՒՂԻ ՀԻՄՆԱՆՈՐՈԳՄՆԱՆ ՆԱԽԱԳԻԾ			
ԿԱՏԱՐԵՑ	Տ.Հ.ԲԱԲԱՅԱՆ					
			ՃԱՐՏԱՐԱՊԵՏԱՇԻՆԱՐԱՐԱԿԱՆ	ՓՈՒԼ	ԹԵՐԹ	ԹԵՐԹԵՐ
				ԱՆ	ՃՇ-5	7
			ԿՏՐՎԱԾՔ 1 - 1	«ԲԱԲԱՅԱՆ - - ԼԱՏ» ՍՊԸ		

ԹԵՔԱՀԵԾԱՆՆԵՐԻ ԵՎ ԿԱՆԳՆԱԿՆԵՐԻ ՀԻՄՔԵՐԻ ՀԱՏԱԿԱԳԻԾ Մ 1:50

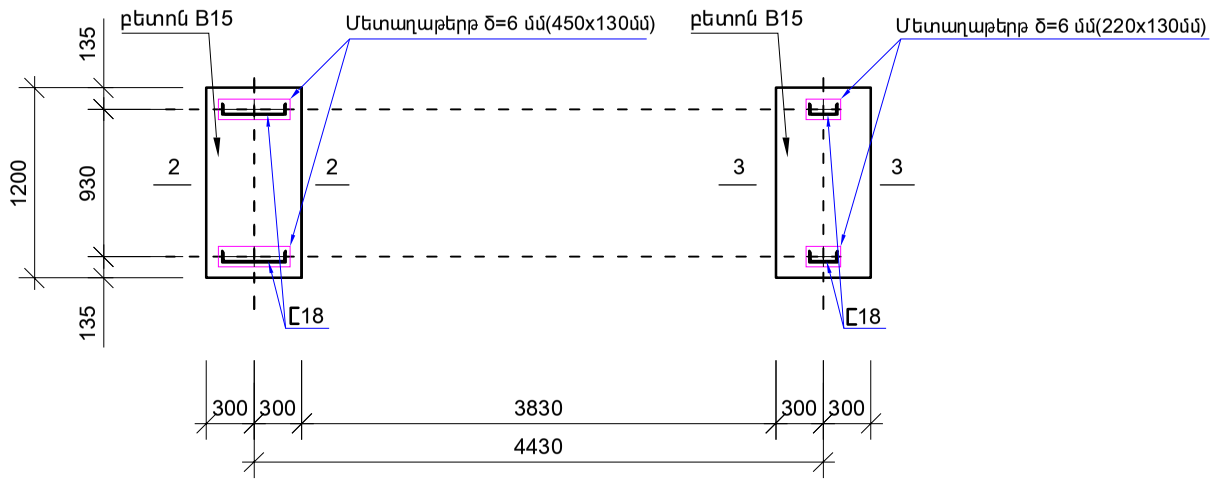

2 - 2

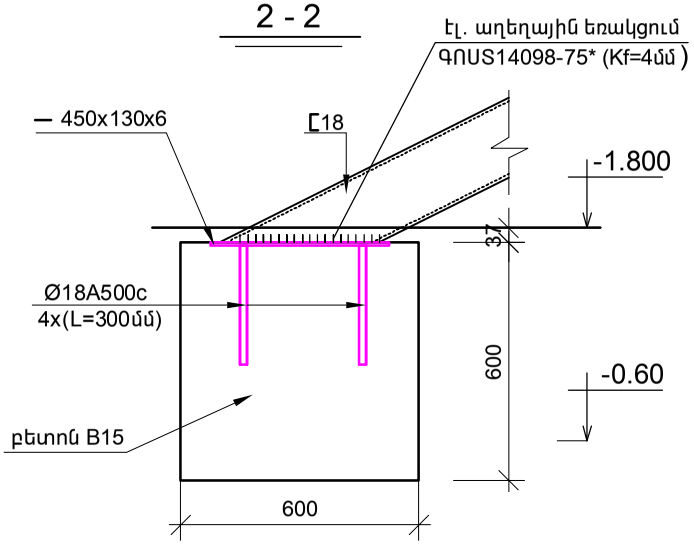

3 - 3

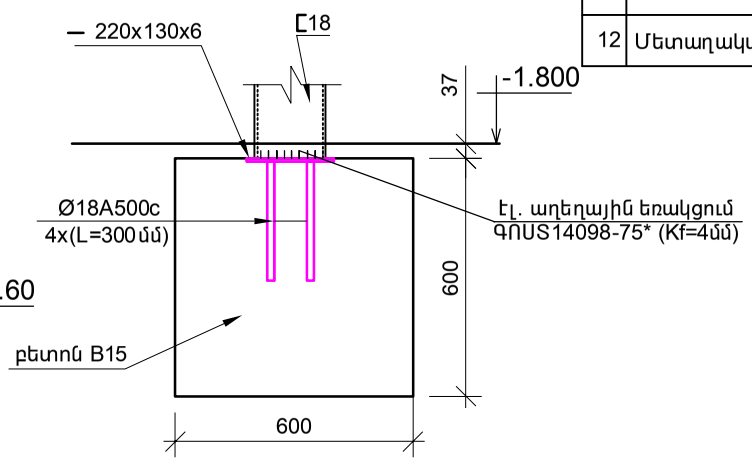

ՇԱՎԱԼՆԵՐԻ ԱՄՓՈՓԱԳԻՐ

Հ.Հ	Աշխատանքների անվանումը	Չափ. միավոր	Քան.
1	Բետոնե հիմքեր՝ թեքահեծանների և կանգնակների տակ (բետոն B15)	խ.մ	0.87
2	Ամրան Ø18A500c Σ L=8 մ	կգ	17.0
3	Մետաղաթերթ δ=6 մմ Σ S = 0.35 ք.մ.	կգ	16.5
4	Մետաղական գլոցվածք [18 ΣL=12.5 մ	կգ	203.8
5	Միաձույլ ե/բ հարթակ (բետոն B15)	խ.մ	0.15
6	Նույնի երեսապատում բազալտե սալերով(δ=2 սմ)	ք.մ	2.0
7	Ամրան Ø16A500c ΣL=20.0 մ	կգ	31.6
8	Անկյունակ 90x7 ΣL=6.0 մ	կգ	57.8
9	Հավաքովի ե/բ հատավոր աստիճաններ 150x300մմ L=1200մմ	հատ	12.0
10	Մետաղական ճաղաշար ▯ 60x30x2.5 ΣL=10.5 մ	կգ	34.2
11	▯ 40x30x2.5 ΣL=25.0 մ	կգ	61.8
12	Մետաղական տարրերի ներկում (2 անգամ)	կգ	422.7

ՏՆՕՐԵՆ	Ա.ԲԱԲԱՅԱՆ		ՆՈՐ-ՆՈՐՔ 8-ՐԴ ՀԱԳԿԱԾԻ ԹԻՎ 118 ՆՈՒՀ - ՈՒՄ ԳՏՆՎՈՂ ԳՀԿ - Ի Հ.5 Մ/Ձ ՄԱՍՆԱՃՅՈՒՂԻ ՀԻՄՆԱՆՈՐՈԳՄՆԱՆ ՆԱԽԱԳԻԾ		
ԿԱՏԱՐԵՑ	Տ.Հ.ԲԱԲԱՅԱՆ				
			ՃԱՐՏԱՐԱՊԵՏԱՇԻՆԱՐԱՐԱԿԱՆ	ՓՈՒԼ	ԹԵՐԹ	ԹԵՐԹԵՐ
				ԱՆ	ՃՇ-6	7
			ԹԵՔԱՀԵԾԱՆՆԵՐԻ ԵՎ ԿԱՆԳՆԱԿՆԵՐԻ ՀԻՄՔԵՐԻ ՀԱՏԱԿԱԳԻԾ, ՇԱՎԱԼՆԵՐԻ ԱՄՓՈՓԱԳԻՐ	«ԲԱԲԱՅԱՆ - ԼԱՏ» ՍՊԸ	

ՄՈՒՏՔԻ ԾԱԾԿԱՐԱՆ Մ 1:50

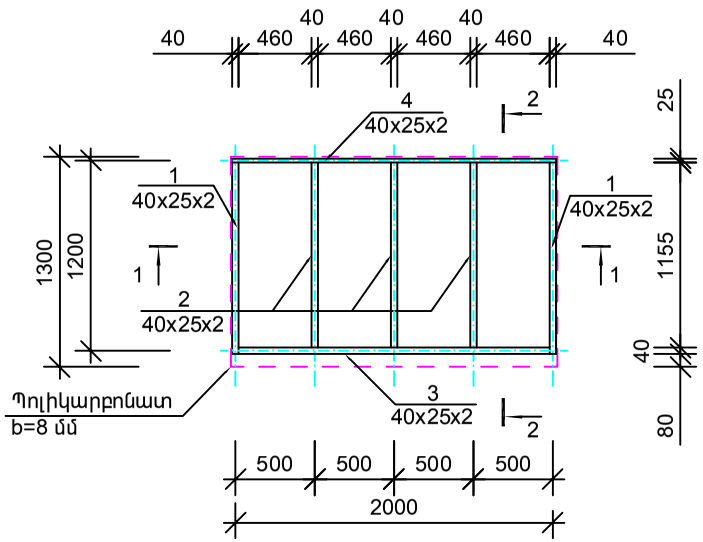

ԿՏՐՎԱԾՔ 1-1 Մ 1:50

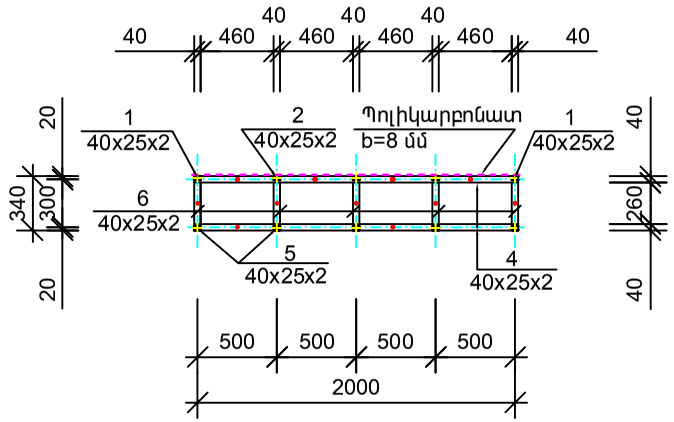

ԿՏՐՎԱԾՔ 2-2 Մ 1:20

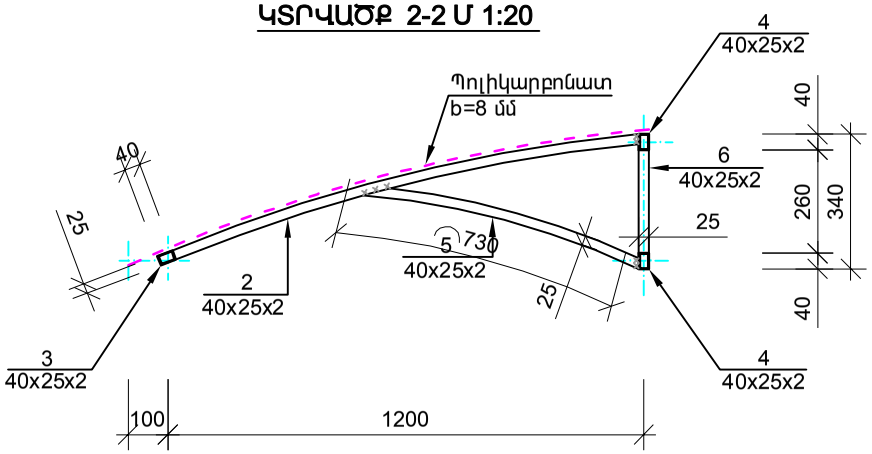

ՊՈՂՊԱՏԻ ՄԱՍՆԱԳԻՐ ՄԵԿ ԷԼԵՄԵՆՏԻ ՀԱՄԱՐ ԾԱԾԿԱՐԱՆ

ԴԻՐՔ N	ԱՆՎԱՆՈՒՄ	ՔԱՆ. Հատ	ՔԱՇԸ կգ	ԸՆԴԱՄ. կգ
1	2	3	4	5
1	☐ 40x25x2 ГОСТ 8545-80 **L=1210**	2	2.25	4.50
2	☐ 40x25x2 ГОСТ 8545-80 **L=1170**	3	2.18	6.54
3	☐ 40x25x2 ГОСТ 8545-80 **L=1960**	1	3.65	3.65
4	☐ 40x25x2 ГОСТ 8545-80 **L=2040**	2	3.79	7.58
5	☐ 40x25x2 ГОСТ 8545-80 **L=730**	5	1.36	6.80
6	☐ 40x25x2 ГОСТ 8545-80 **L=260**	5	0.48	2.40
	Մետաղական տարրերի ներկում (2 անգամ)			
	Պոլիկարբոնատ-1300x2000մմ		S=2.6 ք.մ.	

ՏՆՕՐԵՆ	Ա.ԲԱԲԱՅԱՆ		ՆՈՐ-ՆՈՐՔ 8-ՐԴ ԶԱԳԿԱԾԻ ԹԻՎ 118 ՆՈՒՀ - ՈՒՄ ԳՏՆՎՈՂ ԳՀԿ - Ի Հ.5 Մ/Ձ ՄԱՍՆԱՃՅՈՒՂԻ ՀԻՄՆԱՆՈՐՈԳՄՆԱՆ ՆԱԽԱԳԻԾ		
ԿԱՏԱՐԵՑ	Տ.Հ.ԲԱԲԱՅԱՆ				
			ՃԱՐՏԱՐԱՊԵՏԱՇԻՆԱՐԱՐԱԿԱՆ	ՓՈՒԼ	ԹԵՐԹ	ԹԵՐԹԵՐ
				ԱՆ	ՃՇ-7	7
			ՄՈՒՏՔԻ ԾԱԾԿԱՐԱՆ	«ԲԱԲԱՅԱՆ - ԼԱՏ» ՍՊԸ	

ԲԱՑԱՏՐԱԳԻՐ

Նախագծի էլեկտրատեխնիկական մասը կատարված է համաձայն պատվիրատուի և շինարարական առաջադրանքի և հատակագծերի:

Սպառիչների սնումը կատարված է ըստ առաջարկվող միագծանի սխեմայի:

Անջատիչները տեղադրված են հատակից 1200մմ, իսկ վարդակները 1100մմ բարձրությամբ:

Հաղորդալարերի մոնտաժը պարտադիր կատարված է ուղղահայաց գծերով:

Բոլոր վարդակները ընտրված են հողանցումով: Էլեկտրամատակարարումը կատարված է պղնձե ջիղերով հաղորդալարերով:

ՀԻՄՆԱԿԱՆ ԲԱՆՎՈՐԱԿԱՆ ԳԾԱԳՐԵՐԻ ԼՐԱԿԱԶՄԻ ԱՄՓՈՓԱԳԻՐ

ԹԵՐԹ	Անվանում	Ծանոթություն
1	Ընդհանուր տվյալներ	ԷԼ-1
2	Ընդհանուր տվյալներ	ԷԼ-2
3	Գրադարանի էլեկտրամատակարարման սկզբունքային սխեմա	ԷԼ-3
4	Մասնագիր	ԷԼ-4

ՊԱՅՄԱՆԱԿԱՆ ՆՇԱՆՆԵՐ

N	Անվանում	Նշաններ
1	Գոյություն ունեցող էլեկտրական վահան	
2	Լուսատու կախովի առաստաղի	
3	Լյումինեսցենտային լուսատու առաստաղի	
4	Արտաքին լուսավորման լուսատու	
5	Վարդակ	
6	Անջատիչ	S
7	Կաբելային գիծ	

ՏՆՕՐԵՆ	Ա.ԲԱԲԱՅԱՆ		ՆՈՐ-ՆՈՐՔ 8-ՐԴ ՁԱԳՎԱԾԻ ԹԻՎ 118 ՆՈՒՀ - ՈՒՄ ԳՏՆՎՈՂ ԳՀԿ - Ի Հ.5 Մ/Ձ ՄԱՍՆԱՃՅՈՒՂԻ ՀԻՄՆԱՆՈՐՈԳՄՆԱՆ ՆԱԽԱԳԻԾ			
ԿԱՏԱՐԵՑ	Տ.Հ.ԲԱԲԱՅԱՆ					
			էլեկտրական մաս	ՓՈՒԼ	ԹԵՐԹ	ԹԵՐԹԵՐ
				ԱՆ	ԷԼ-1	4
			ԸՆԴՀԱՆՈՒՐ ՏՎՅԱԼՆԵՐ	«ԲԱԲԱՅԱՆ - ԼԱՏ» ՍՊԸ		

$P_դ$=3.2 Կվտ

$P_հ$=2.8 Կվտ

$I_հ$ =4.3 Ա

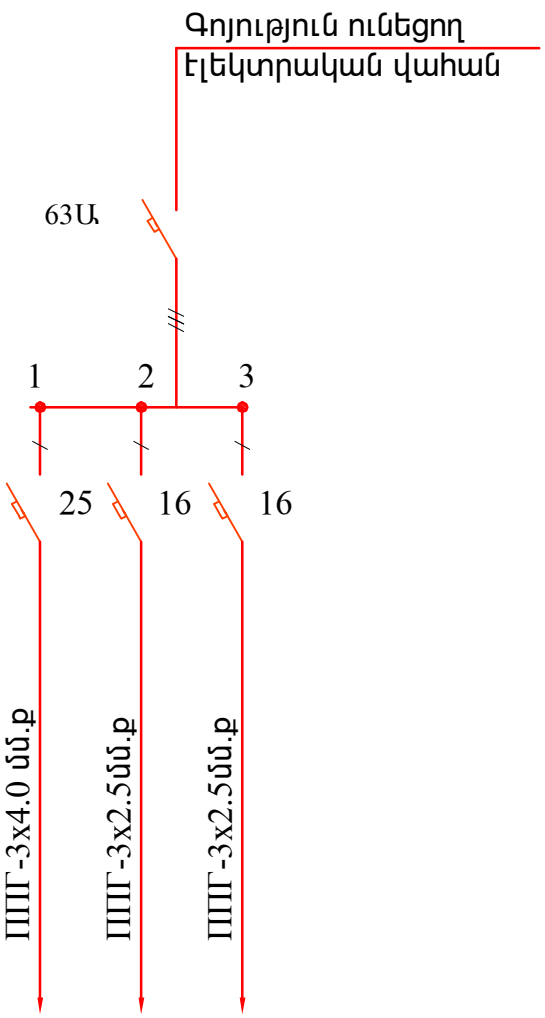

ՀԱՄԱՐՆԵՐ	1	2	3
Հզորություն կվտ	2,5	0,536	0,152
ՀԱՏԵՆ	№ 1 և 2 սենքերի կարդակներ	Սանհանգույցի և №2 սենքի լույսեր	Արտաքին լուսավորություն և №1 սենքի լույսեր

ՏՆՕՐԵՆ	Ա.ԲԱԲԱՅԱՆ		ՆՈՐ-ՆՈՐՔ 8-ՐԴ ՉԱԳԿԱՇԻ ԹԻՎ 118 ՆՈՒՀ - ՈՒՄ ԳՏՆՎՈՂ ԳՀԿ - Ի Հ.5 Մ/Ճ ՄԱՍՆԱՃՅՈՒՂԻ ՀԻՄՆԱՆՈՐՈԳՄՆԱՆ ՆԱԽԱԳԻԾ			
ԿԱՏԱՐԵՑ	Տ.Հ.ԲԱԲԱՅԱՆ					
			էլեկտրական մաս	ՓՈՒԼ	ԹԵՐԹ	ԹԵՐԹԵՐ
				ԱՆ	ԷԼ-2	4
			ԳՐԱԴԱՐԱՆԻ ԷԼԵԿՏՐԱՄԱՏԱԿԱՐԱՐՄԱՆ ՍԿԶԲՈՒՆՔԱՅԻՆ ՍԽԵՄԱ			«ԲԱԲԱՅԱՆ - ԼԱՏ» ՍՊԸ

ԳՐԱԴԱՐԱՆԻ ԷԼԵԿՏՐԱԼՈՒՍԱՎՈՐՄԱՆ ՀԱՏԱԿԱԳԻԾ Մ1:100

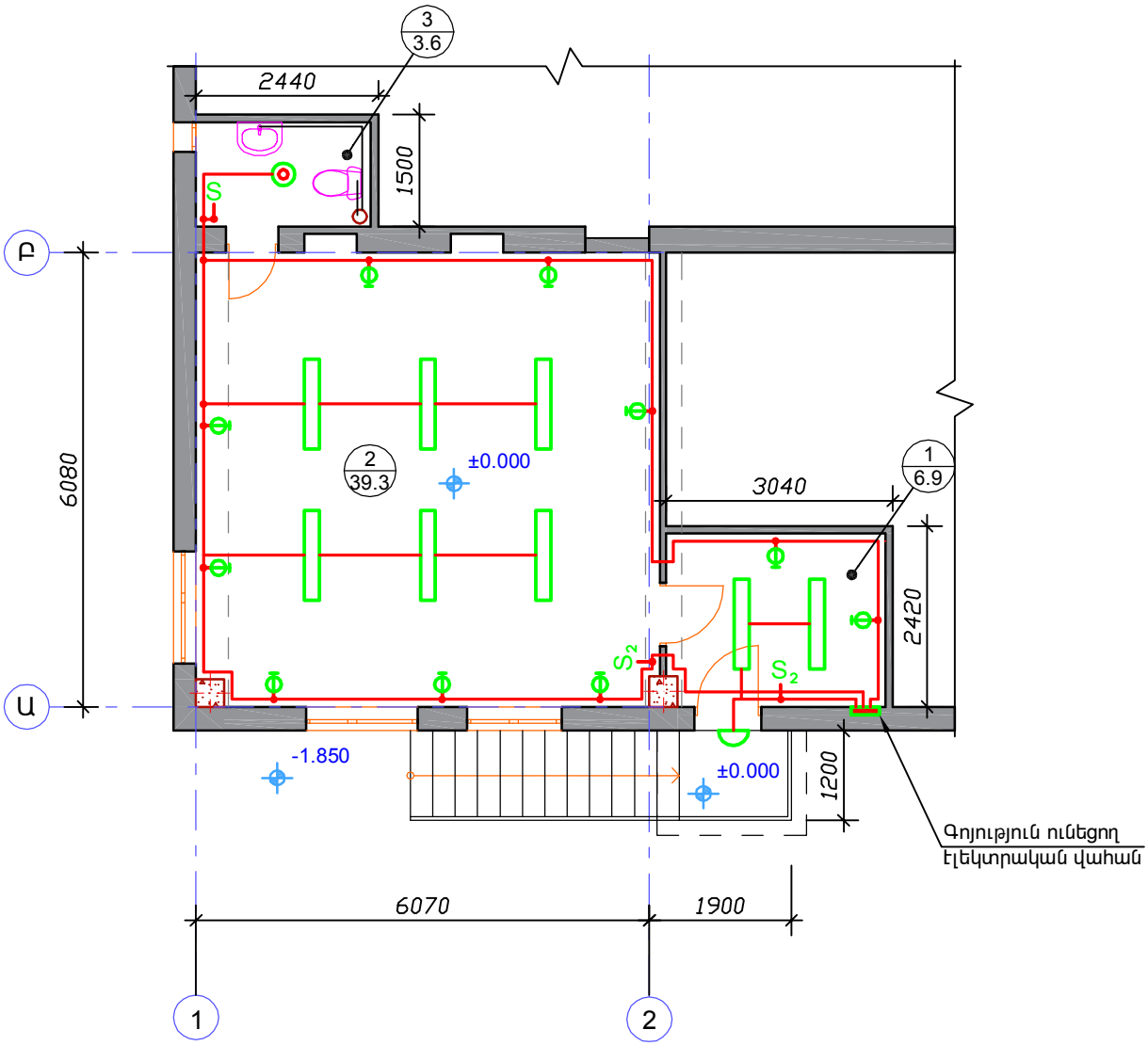

ՏՆՕՐԵՆ	Ա.ԲԱԲԱՅԱՆ		ՆՈՐ-ՆՈՐՔ 8-ՐԴ ՉԱԳԿԱԾԻ ԹԻՎ 118 ՆՈՒՀ - ՈՒՄ ԳՏՆՎՈՂ ԳՀԿ - Ի Հ.5 Մ/Ճ ՄԱՍՆԱՃՅՈՒՂԻ ՀԻՄՆԱՆՈՐՈԳՄՆԱՆ ՆԱԽԱԳԻԾ			
ԿԱՏԱՐԵՑ	Տ.Հ.ԲԱԲԱՅԱՆ					
			էլեկտրական մաս	ՓՈՒԼ	ԹԵՐԹ	ԹԵՐԹԵՐ
				ԱՆ	ԷԼ-3	4
			ԳՐԱԴԱՐԱՆԻ ԷԼԵԿՏՐԱԼՈՒՍԱՎՈՐՄԱՆ ՀԱՏԱԿԱԳԻԾ	«ԲԱԲԱՅԱՆ - ԼԱՏ» ՍՊԸ		

ՄԱՍՆԱԳԻՐ

N	ԱՆՎԱՆՈՒՄԸ	Չափման միավորը	Քանակը	Ծանոթություն
	էլեկտրաուժային մաս			
1	Լուսավորման վահան երկշարք 6 տեղանոց պատի միջի տեղակայման 235x250x99մմ	Հատ	1	
2	Միաֆազ ավտոմատ			
3	25Ա	Հատ	1	
4	16Ա	Հատ	2	
5	Եռաֆազ ավտոմատ անջատիչ 63Ա	Հատ	1	
6	Հաղորդալար պղնձե ջիղերով ՊՊԲ տիպի, ըստ կտրվածքի.			
7	3x4ք.մմ	մ	55.0	
8	3x2.5ք.մմ	մ	53.0	
9	Լյումինեսցենտային լուսատու առաստաղի, էկոնոմ լամպերով 2 x 28վտ	Հատ	8	
10	Լուսատու 100վտ շիկացման լամպով, դրսի պատի	Հատ	1	
11	Սանհանգույցի լուսատու կախովի առաստաղի 100վտ	Հատ	1	
12	Անջատիչ միաբևեռ S	Հատ	1	
13	Անջատիչ երկբևեռ S_2	Հատ	2	
14	Վարդակ հողանցումով	Հատ	10	
15	Տուփ ճյուղավորման	Հատ	5	

ՏՆՕՐԵՆ	Ա.ԲԱԲԱՅԱՆ		ՆՈՐ-ՆՈՐՔ 8-ՐԴ ՁԱԳՎԱԾԻ ԹԻՎ 118 ՆՈՒՀ - ՈՒՄ ԳՏՆՎՈՂ ԳՀԿ - Ի Հ.5 Մ/Ձ ՄԱՍՆԱՃՅՈՒՂԻ ՀԻՄՆԱՆՈՐՈԳՄՆԱՆ ՆԱԽԱԳԻԾ			
ԿԱՏԱՐԵՑ	Տ.Հ.ԲԱԲԱՅԱՆ					
			էլեկտրական մաս	ՓՈՒԼ	ԹԵՐԹ	ԹԵՐԹԵՐ
				ԱՆ	ԷԼ-4	4
			ՄԱՍՆԱԳԻՐ			«ԲԱԲԱՅԱՆ - ԼԱՏ» ՍՊԸ

ԳՈՅ. ՈՒՆԵՑՈՂ ՁՐԱԳԾԵՐԻ ԵՎ ԿՈՅՈՒՂԱԳԾԵՐԻ ՓՈԽԱՐԻՆՈՒՄ

N N Ը/Կ	ԱՆՎԱՆՈՒՄԸ	ՉԱՓ	ՉԱՓՄԱՆ ՄԻԱՎՈՐ	ՔԱՆԱԿ	ՊԵՏԱԿԱՆ ՍՏԱՆԴԱՐՏ
1	2	3	4	5	6
	ՁՐԱՄԱՏԱԿԱՐԱՐՄԱՆ ՑԱՆՑԵՐ				
1	ՄԵՏԱՂԱՊԼԱՍՏԻԿ ԽՈՂՈՎԱԿՆԵՐ ՊԱՏԵՐԻ ՎՐԱ	Ø16	ԳՄ	5.0	
2	ՓԱԿԱՆ	Ø16	ՀԱՏ	3	
3	ՁՐԸՆԴՈՒՆԻՉ ԾՈՐԱԿ	Ø16	ՀԱՏ	1	
4	ՄԵՏԱՂԱՊԼԱՍՏԻԿ ԽՈՂՈՎԱԿՆԵՐԻ ՄԻԱՑՄԱՆ ՄԵՏԱՂԱԿԱՆ ԱՆԿՅՈՒՆԱԿՆԵՐ α=90˚	Ø16	ՀԱՏ	4	
	ԿՈՅՈՒՂԱՅԻՆ ՑԱՆՑԵՐ				
1	ԿՈՅՈՒՂՈՒ ՊԼԱՍՏՄԱՍԵ ԽՈՂՈՎԱԿ ՊԱՏԵՐԻ ՎՐԱ	Ø110	ԳՄ	1.0	
2	ԿՈՅՈՒՂՈՒ ՊԼԱՍՏՄԱՍԵ ԽՈՂՈՎԱԿ ՊԱՏԵՐԻ ՎՐԱ	Ø50	ԳՄ	3.0	
3	ԼՎԱՑԱՐԱՆ		ԼՐԱԿԱԶՄ	1	
4	ՁՈՒԳԱՐԱՆԱԿՈՆՔ		ԼՐԱԿԱԶՄ	1	
5	ՀՈՍԱԿ		ՀԱՏ	1	
6	ՊԼԱՍՏՄԱՍԵ ՁԵՎԱՎՈՐ ՄԱՍԵՐ - ԱՆՑՈՒՄ	Ø110-Ø50	ՀԱՏ	1	
7	ՊԼԱՍՏՄԱՍԵ ՁԵՎԱՎՈՐ ՄԱՍԵՐ-ԵՌԱԲԱՇԽԻՉ	Ø110-110 -110	ՀԱՏ	1	
8	ԾՈՒՆԿ	Ø50	ՀԱՏ	2	

ՏՆՕՐԵՆ	Ա.ԲԱԲԱՅԱՆ		ՆՈՐ-ՆՈՐՔ 8-ՐԴ ՁԱԳՎԱԾԻ ԹԻՎ 118 ՆՈՒՀ - ՈՒՄ ԳՏՆՎՈՂ ԳՀԿ - Ի Հ.5 Մ/Ճ ՄԱՍՆԱՃՅՈՒՂԻ ՀԻՄՆԱՆՈՐՈԳՄՆԱՆ ՆԱԽԱԳԻԾ			
ԿԱՏԱՐԵՑ	Տ.Հ.ԲԱԲԱՅԱՆ					
			ՁՐԱՄԱՏԱԿԱՐԱՐՈՒՄ ԵՎ ԿՈՅՈՒՂԻ	ՓՈՒԼ	ԹԵՐԹ	ԹԵՐԹԵՐ
				ԱՆ	ՁԿ-1	1
			ՁՐԱՄԱՏԱԿԱՐԱՐՄԱՆ ԵՎ ԿՈՅՈՒՂՈՒ ՇԱՀԱԳԻՏԱԹԵՐԹ			«ԲԱԲԱՅԱՆ - ԼԱՏ» ՍՊԸ